Energieversorgung Blumenstein AG

Faktenblatt

Autoladestationen

Anforderungen

Die Energieversorgung Blumenstein AG benötigt **Steuermöglichkeiten bei Autoladestationen**.

Lastabwurf / Notabschaltung

Für **Ladestationen >3.7 kVA** ist ein Lastabwurf zwingend zu installieren.

Technisch: Steuerdraht Nr. 80
Spannungen von NKE Energieversorgung Blumenstein AG Lastabwurf: 0V Betrieb: 230V

Lastreduktion

Bei Verträgen mit Doppeltarif ist für **Ladestationen >3 kVA** eine Steuerung vorzusehen.
Zwischen 11:15 und 12:15 Uhr sowie 17:45 bis 18:45 Uhr muss die Leistung der Anlagen auf mindestens 50% reduziert werden.

Technisch: Steuerdraht Nr. 85
Spannungen von NKE Energieversorgung Blumenstein AG Reduktion: 0V Betrieb: 230V

- Die Energieversorgung Blumenstein AG empfiehlt die Lastreduktion über den Steuereingang der Ladestation beziehungsweise des Lastmanagements zu realisieren. Wenn dies nicht möglich ist, wird die Notabschaltung auch für die Lastreduktion verwendet.
- Die Spannung der Rundsteuerung der Energieversorgung Blumenstein AG darf nicht bis zur Ladestation geführt werden.

Schema auf Folgeseite

Energieversorgung Blumenstein AG
c/o NetZulg AG · Bernstrasse 138 · 3612 Steffisburg
033 439 42 42 · info@ev-blumenstein.ch

Schema Lastabwurf und Lastreduktion via Steuereingänge Ladestation / Lastmanagement

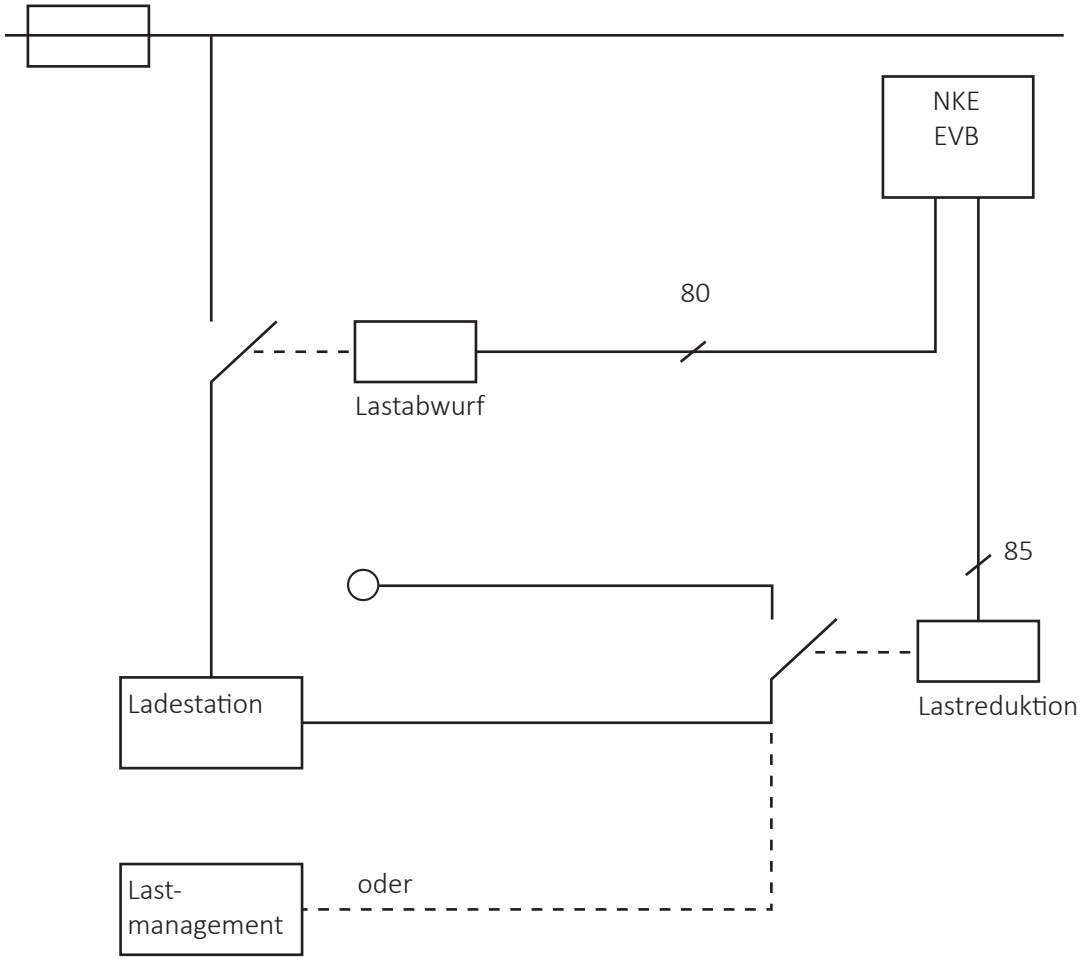

Schema Lastabwurf und Lastreduktion im Hauptstromkreis

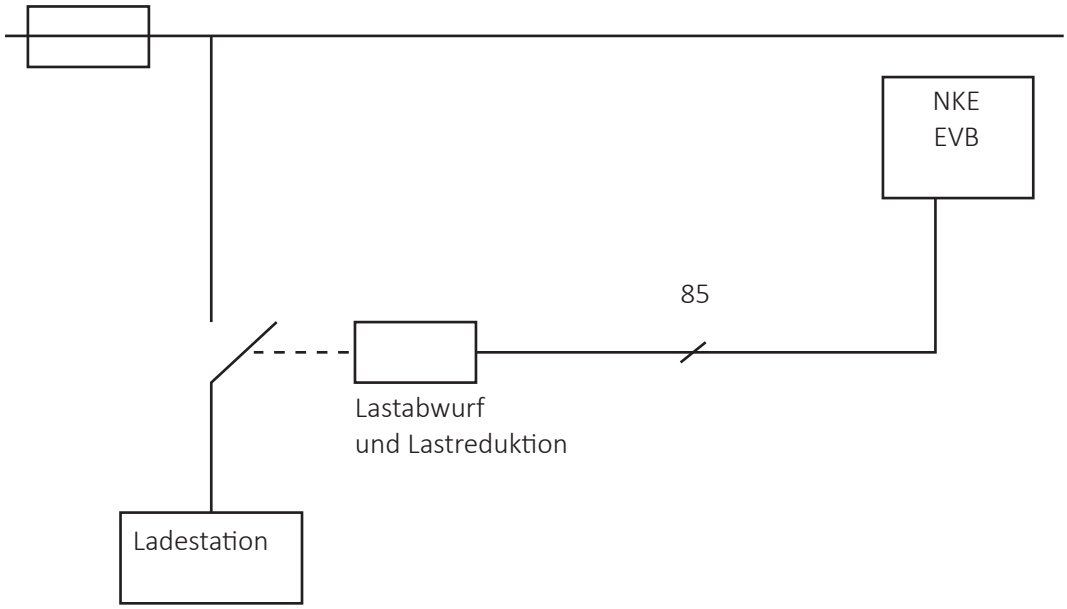

Energieversorgung Blumenstein AG
c/o NetZulg AG · Bernstrasse 138 · 3612 Steffisburg
033 439 42 42 · info@ev-blumenstein.ch